СКУД. Схема электрическая. СКУД на основе контроллеров КОДОС RC, количество пользователей до 5000

СХЕМА N1
Подключение точки доступа, тип А1

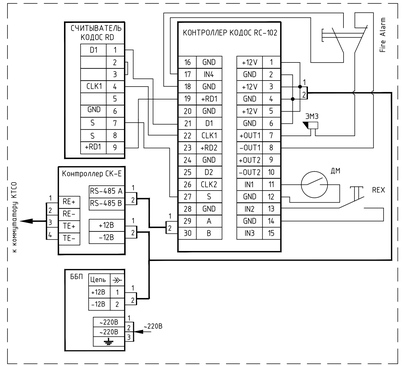

СХЕМА N3
Подключение точки доступа, тип Б1

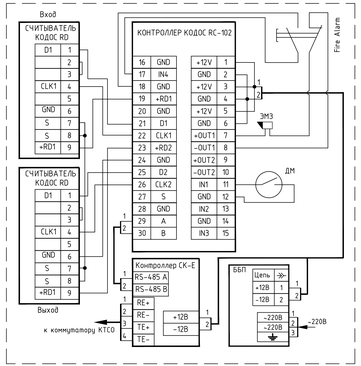

СХЕМА N5
Подключение точки доступа, тип Г1

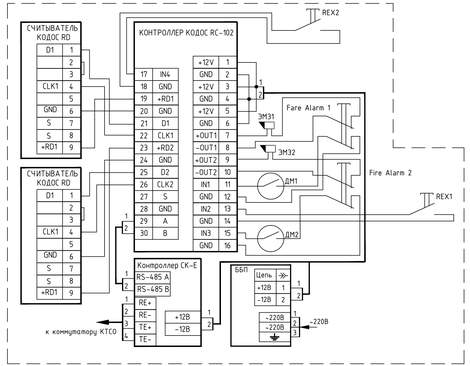

СХЕМА N7
Подключение турникета Ростов-Дон Т283

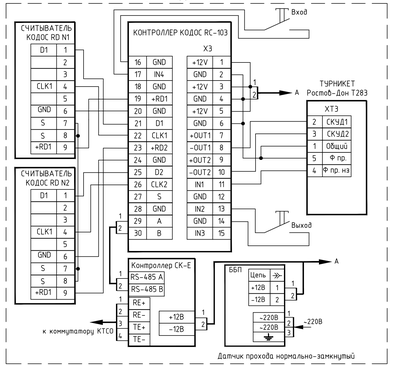

СХЕМА N9
Подключение турникета Percо TTR 04-1

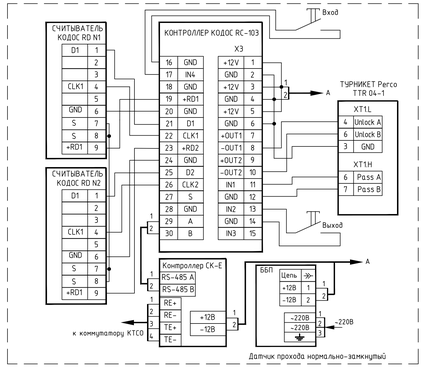

СХЕМА N2
Подключение точки доступа, тип А2

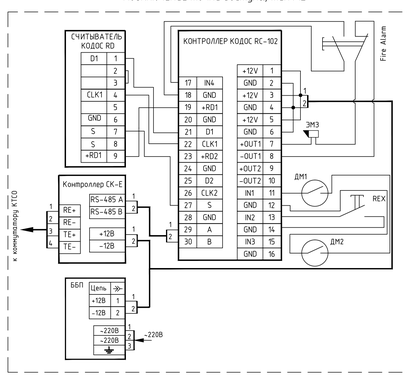

СХЕМА N4
Подключение точки доступа, тип Б2

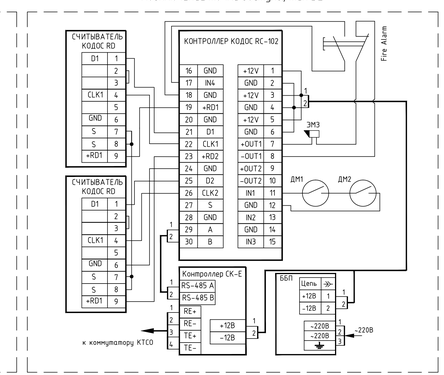

СХЕМА N6
Подключение турникета SA-300

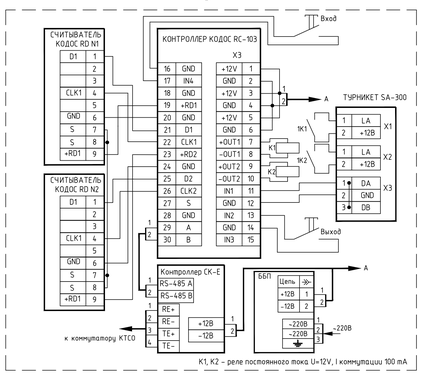

K1, K2 – реле постоянного тока U=12V, I коммутации 100 mA

СХЕМА N8
Подключение турникета Ростов-Дон Т9М1

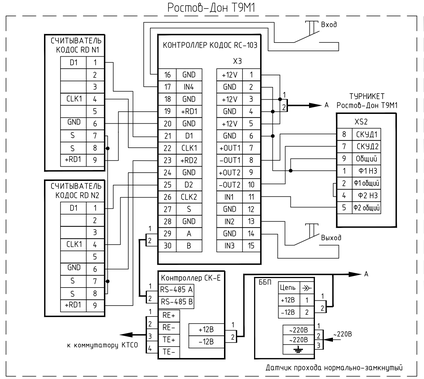

СХЕМА N10
Подключение картоприемника

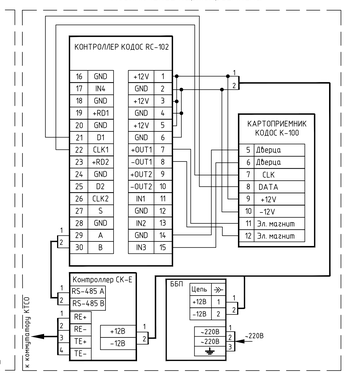

Спецификация оборудования

Поз	Обозначение	Наименование	Кол.	Масса ед., кг	Примечание
1	Сетевой контроллер	КОДОС СК-Е	n*	шт.	КОДОС
2	Контроллер	КОДОС RC-102	m*	шт.	КОДОС
3	Контроллер	КОДОС RC-103	k*	шт.	КОДОС
4	Картоприемник	КОДОС K-100	1	шт.	КОДОС
5	Считыватель	КОДОС RD-1100	*	шт.	КОДОС
6	Считыватель	КОДОС RD-1030	*	шт.	КОДОС
7	Считыватель	КОДОС RD-1040	*	шт.	КОДОС
8	Блок бесперебойного	HORPIT P05-4	*	шт.	КОДОС
	питания				
9	Кнопка "Выход"	КОДОС RTE-10	*	шт.	КОДОС
10	Кнопка "Fare Alarm"	КОДОС KAB-10	*	шт.	КОДОС
11	Замок электромагнитный	КОДОС LOCK-10	*	шт.	КОДОС
12	Датчик контроля состояния	КОДОС DCS-10	*	шт.	КОДОС
	двери				

Примечание: * – количество изделий определяется параметрами объекта проектирования.

Изм.	Кол.уч.	Лист	Nдок.	Подп.	Дата
Разработал					
Проверил					
Н. контр.					
Гл. спец.					
Нач. отдела					

Комплекс технических средств охраны

СКУД. Схема электрическая. Вариант 1. СКУД на основе контроллеров КОДОС-RC

Стадия	Лист	Листов
Р	23	26

КОДОС СИСТЕМЫ БЕЗОПАСНОСТИ

Согласовано

Взам. инв. N

Подпись и дата

Инв. N подл.